COTAÇÃO Nº 62/2023 – REF. Prestação de Serviço em Expografia (Exposição Jarbas Lopes)

São Paulo, 28 de setembro de 2023

Prezada(o) Senhor(a),

CARTA CONVITE

A Associação Pinacoteca Arte e Cultura - APAC, associação civil sem fins lucrativos, com sede na cidade de São Paulo, estado de São Paulo, na Praça da Luz, nº 2, Bom Retiro, CEP 01120-010, inscrita no CNPJ/MF sob o nº 96.290.846/0001-82, convida Vossa(s) Senhoria(s) a apresentar proposta para o serviço de "Expografia para Exposição Jarbas Lopes", nos termos e condições mencionados na presente Carta Convite ("Carta") e seus anexos.

I. JUSTIFICATIVA

A APAC tem por objetivo a efetivação de atividades de natureza cultural, consubstanciadas na colaboração técnica, material e financeira que garanta a preservação e a conservação do acervo artístico e divulgação da Pinacoteca do Estado de São Paulo ("Pinacoteca") e do Memorial da Resistencia de São Paulo como centros de referência de atividades e pesquisa de caráter cívico, educacional, artístico e cultural, objetivando, no cumprimento de sua atuação, o apoio ao funcionamento da Pinacoteca e do Memorial da Resistencia.

No âmbito de suas atividades estatutárias a APAC tem contrato com o Estado de São Paulo nº 05/2023, por intermédio da Secretaria de Estado da Cultura, Economia e Indústria Criativa, o qual tem por objeto o fomento e a operacionalização da gestão e execução das atividades e serviços na área de museologia na Pinacoteca de São Paulo e Memorial da Resistencia de São Paulo.

II. OBJETO

II.1. O objeto do presente Convite consiste na escolha da proposta mais vantajosa para a APAC, para o serviço de "Expografia Exposição Jarbas Lopes" conforme supracitado.

III. ENTREGA DAS PROPOSTAS

III.1. As propostas deverão ser entregues por e-mail, no endereço compras@pinacoteca.org.br, com a identificação "Expografia Jarbas Lopes", no **dia 12 de outubro de 2023**, até as 18h.

IV. PRAZO DE VIGÊNCIA

IV.1. O Contrato celebrado em decorrência deste Convite deve ser entre 17 de outubro à 10 de novembro de 2023.

V. DOCUMENTAÇÃO EXIGIDA

V.1. Para participar do certame objeto do presente Convite, os interessados deverão encaminhar proposta ("Proposta"), da qual deverá constar, pelo menos, as seguintes informações:

(i) Nome e qualificação completa da empresa, endereço e telefone para contato;

(ii) Relação de todos os sócios e administradores;

(iv) Valor mensal proposto para execução dos trabalhos.

V.2. Além da proposta, os interessados deverão encaminhar, na mesma proposta, os seguintes documentos:

(i) Cópia do cartão de CNPJ, comprovante de Inscrição estadual e municipal, se houver, bem como cópia do contrato social e alterações posteriores;

(ii) Certidão Conjunta Negativa de Débitos Relativos a Tributos Federais e à Dívida Ativa da União;

(iii) Certidão Negativa de Débitos Previdenciários – CND;

(iv) Certidão Negativa de Débitos Estaduais, emitida pela Fazenda do Estado;

(v) Certidão Negativa de Débitos de Tributos Mobiliários, emitida pela Prefeitura;

V.3. Não serão aceitos protocolos, bem como não serão atendidos pedidos de juntada de documentos, posteriormente à entrega do orçamento.

VI. DA DIVULGAÇÃO DO RESULTADO

VI.1. Os resultados serão divulgados mediante comunicado às empresas participantes do certame e publicação no site da APAC: https://apacsp.org.br/compras-e-contratacoes/compras-e-cotacoes/resultados/

VII. DISPOSIÇÕES GERAIS

VII.1. Não será admitida a participação de empresas:

a. suspensas do direito de licitar e contratar com a Administração Pública;

b. declaradas inidôneas;

c. que possuírem qualquer débito ou pendência junto à APAC ou à Administração Pública;

d. que estiverem sob regime de falência ou concordata;

e. que tenham em seu quadro de sócios ou de administradores, pessoas que sejam consanguíneas ou parentes até o 3º (terceiro) grau do Governador, Vice-Governador, Secretários de Estado, diretores, conselheiros e funcionários da APAC.

VII.2. Serão liminarmente desclassificadas as propostas que:

a. não obedecerem às exigências deste Convite;

b. contiverem emendas, borrões ou rasura em qualquer lugar essencial ou que encerrem condições tidas como essenciais, escritas à margem ou fora do seu corpo;

c. contenham preços unitários simbólicos, irrisórios ou de valor igual a zero.

VII.3. Quaisquer outras informações, atendimentos ou contatos a respeito desta Carta Convite serão prestados exclusivamente por escrito, pelo e-mail compras@pinacoteca.org.br e a solicitação de informações não motivará a prorrogação do prazo fixado para entrega das propostas.

VII.4. A presente Carta Convite não obriga a APAC, sob qualquer forma, a assinar o respectivo Contrato com o concorrente selecionado nos termos deste Convite, sendo facultado à APAC revogar o presente convite/certame, a qualquer tempo, inclusive antes da assinatura do Contrato, por fundado motivo, obrigando-se, neste caso, a cientificar os interessados mediante o envio de notificação.

Atenciosamente,

ASSOCIAÇÃO PINACOTECA ARTE E CULTURA - APAC

Escopo de trabalho para a exposição Jarbas Lopes

4°andar da Estação Pinacoteca

Abertura da exposição: **25/11**

Período de trabalho de expografia nas salas de exposição: 17/10 a 10/11

Desmontagem de expografia – Elisa Bracher

Considerar nesse orçamento a desmontagem da expografia da exposição da artista Elisa Bracher e o descarte de todas as estruturas que serão desmontados.

Descarte de todo o material que não vai ser reutilizado em local adequado.

Segue planta de desmontagem em anexo.

Montagem de expografia – Jarbas Lopoes

É necessário a emissão ART de execução de todo o serviço prestado.

Sala 1

Prever pintura de todas as paredes expositivas em toda extensão da sala na cor branco fosco suvinil, segue projeto em anexo.

Espaço em frente ao elevador – Sala 1 para Sala 2

HALL 01 – entrada - prever pintura de todas as paredes expositivas em toda extensão na cor branco fosco suvinil.
Segue projeto em anexo.

Sala 2

Prever pintura de todas as paredes expositivas em toda extensão na cor branco fosco suvinil.

Construção de instalação " Um quarto para José pedreiro" em bloco de tijolo cerâmico de 6 furos, utilizar argamassa para assentamento pronta – assentafacil ou algo similar, não será permito fazer massa no local. Fazer amarração interna dos blocos com ferragem e assentar eles de forma desencontrada.
Medidas da instalação – 488 x 400 cm – altura 400 cm - considerar um vão de entrada com batente sem porta e também considerar três janelas medindo 72 x 140 cm larg. X alt, a 90 cm do chão, também abrir vão em painel nas mesmas medidas das janelas. Considerar forração do piso com manta vinílica para proteção, também considerar chão de terra batida no piso com aplicação de verniz para pisoteio sem soltar terra pelo espaço expositivo. Segue projeto em anexo.

Reutilizar barras de ferro com algemas da exposição anterior Elisa Bracher para fazer instalação de projetores no espaço expositivo. Segue projeto em anexo.

Confeccionar vitrine (com iluminação interna) para exibir slides, vitrine em compensado virola de 15 mm envernizado (verniz a base de agua) . Considerar também lâmpadas tubo led T8 13 watts – 3000 k – 90 cm.
Fundo em acrílico branco leitoso 5 mm e vidro temperado de 8 mm.
Confeccionar base em compensado virola de 15 mm envernizado 56 x 56 cm – h 90 cm, fazer cúpula de acrílico cristal de 5 mm – 56 x 56 cm – h 50 cm. Segue projeto em anexo.
Segue projeto em anexo.

Confeccionar mesa com 8 cadeiras em compensado virola de 15 mm envernizado (verniz a base de água). Segue projeto em anexo.

Confeccionar vitrine em compensado virola em 15 mm, vidro de 08 mm. Segue projeto em anexo.

Espaço em frente ao elevador – Sala 2 para Sala 3
HALL 02 - prever pintura de todas as paredes expositivas em toda extensão na cor branco fosco suvinil.

Sala 3

Prever pintura de todas as paredes em toda extensão do espaço expositivo cor de referência branco fosco suvinil.
Pintura de todos os caixilhos de todas as 11 janelas da sala 3, cor cinza claro esmalte a base d'agua.

Confeccionar 8 mesas em compensado virola 15 mm envernizado (verniz a base d'agua).Segue projeto em anexo.

A empresa contratada deverá considerar todas as ferramentas e materiais incluso andaimes, escadas, mesas e bancadas para a execução deste trabalho. É obrigatório a apresentação e uso de EPI'S e atestados para trabalhos em altura para todos os funcionários da empresa contratada.

É necessária uma visita técnica por parte das empresas, para visualização dos espaços expositivos e trabalhos a serem executados, citados acima.

Os materiais, tintas, massa corrida, plásticos para forração de piso, fitas, MDF, metalon e vidro serão fornecidos pela empresa contratada.

Não será permitido nenhum tipo de atraso, sob pena de multa.

Todas as dúvidas e questões relacionadas ao projeto deverão ser esclarecidas na visita técnica ou por e-mail com o responsável de setor de compras, que entrara em contato com as equipes técnicas que acompanham o projeto.

Contatos:

flau@pinacoteca.org.br

pmarie@pinacoteca.org.br

tel. (11) 3335-5353 ou 3335 - 5383

DESMONTAGEM DE EXPOGRAFIA
EXPOSIÇÃO ELISA BRACHER

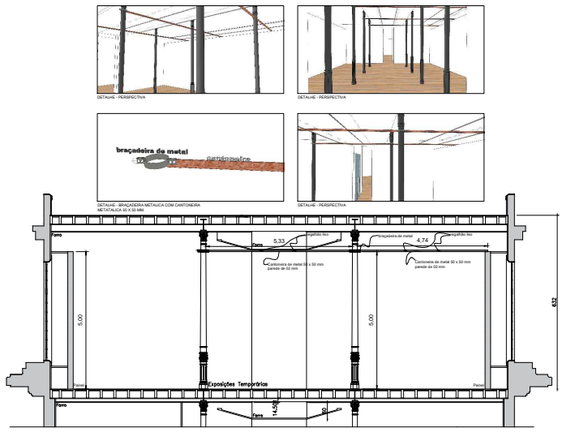

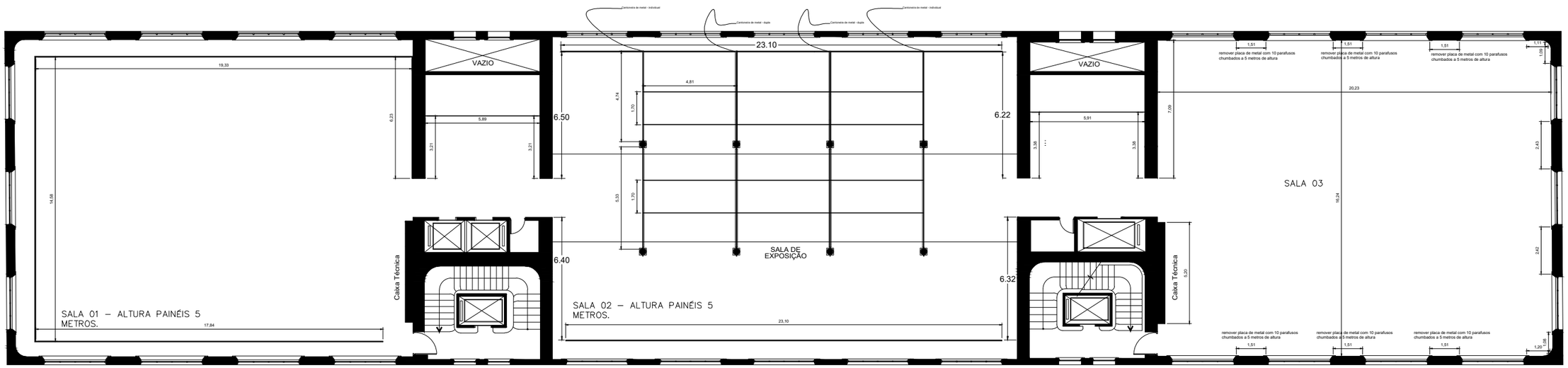

@pinacotecasp
pinacoteca.org.br

Pina_

ESTAÇÃO PINA - 4º ANDAR
EXPOSIÇÃO JARBAS LOPES

folha A3
esc.

1

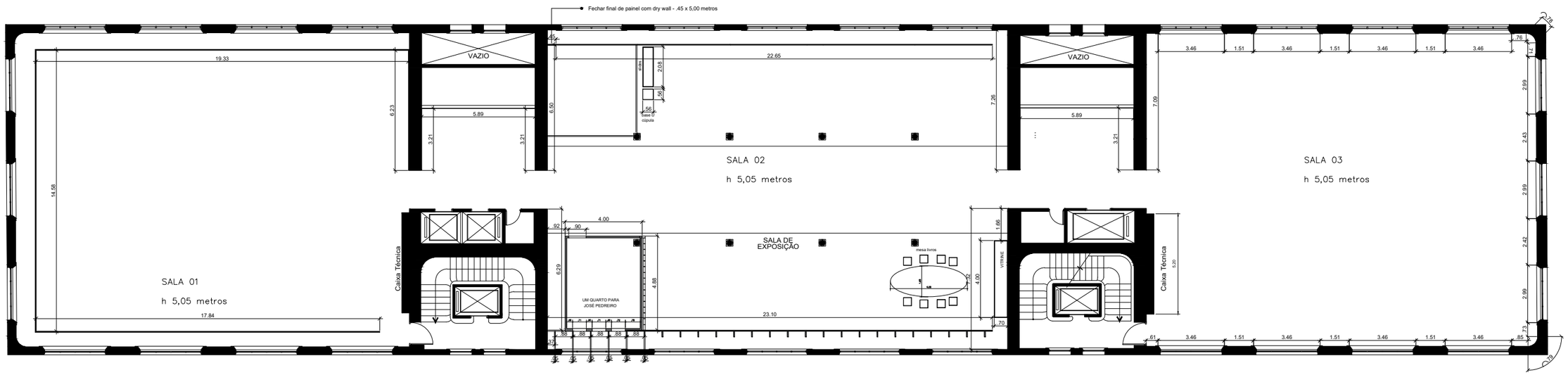

PLANTA - 4º ANDAR

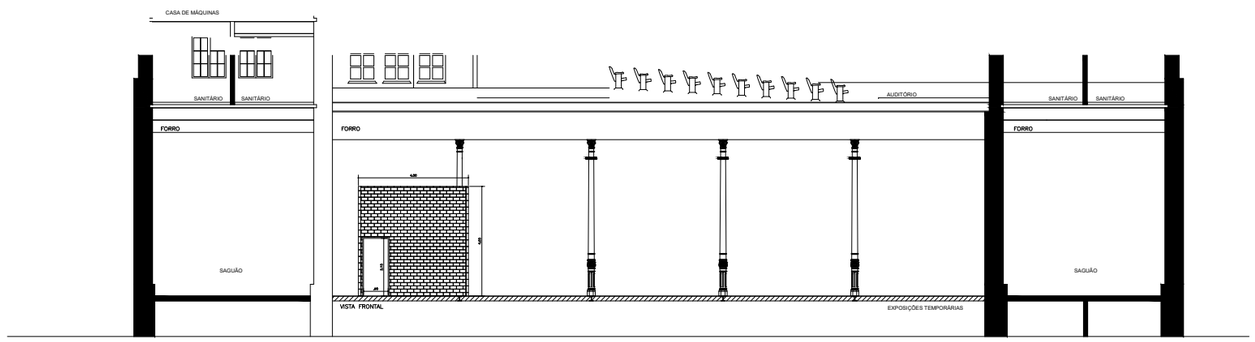

@pinacotecasp
pinacoteca.org.br

Pina_

ESTAÇÃO PINA - 4º ANDAR
EXPOSIÇÃO JARBAS LOPES

folha A3
esc.

2

slides - vitrine mesa de luz

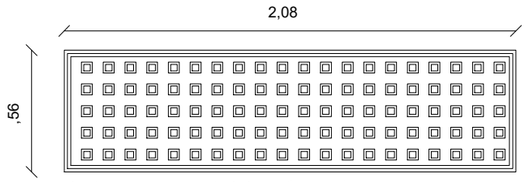

PLANTA - com slides (artista vai fornecer)

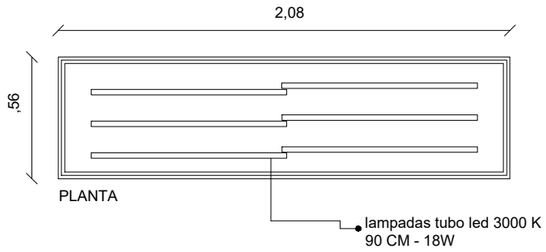

PLANTA

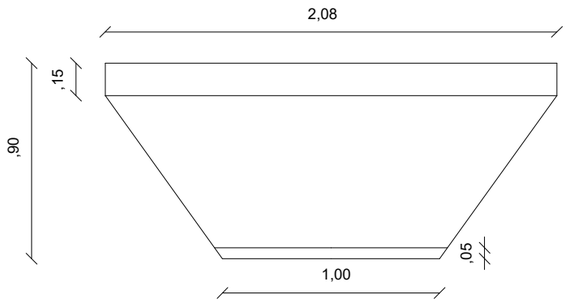

ELEVAÇÃO FRONTAL

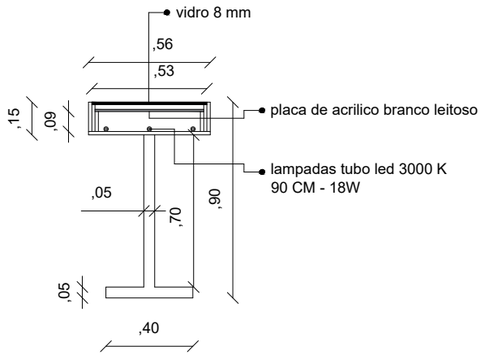

corte

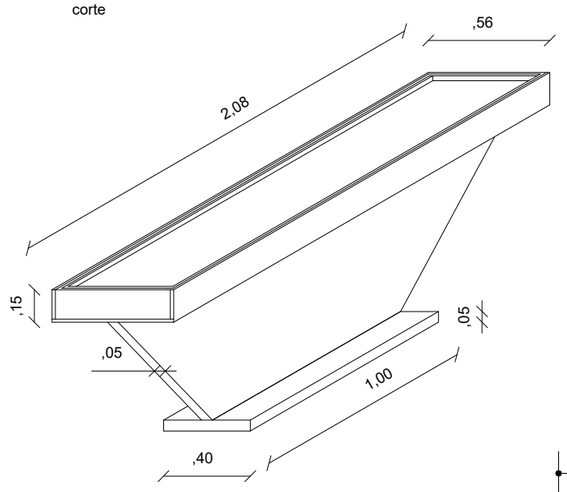

PERSPECTIVA

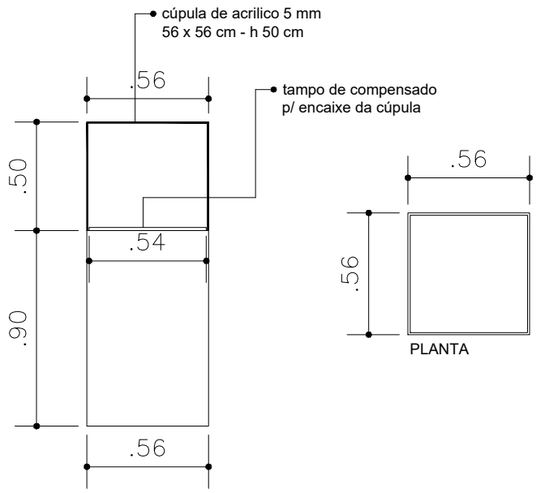

ELEVAÇÃO FRONTAL

BASE COM CÚPULA

INSTALAÇÃO DESEMBOLAEMBOLA - SALA 3
8 MESAS - COMPENSADO VIROLA 15MM ENVERNIZADO

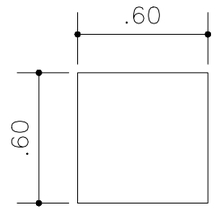

PLANTA

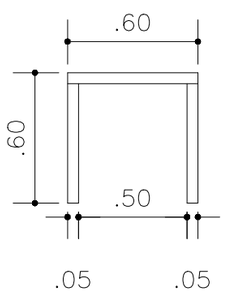

ELEVAÇÃO FRONTAL

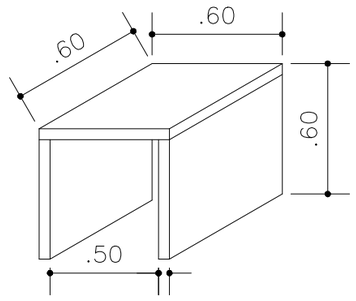

PERSPECTIVA

Planta - vista superior

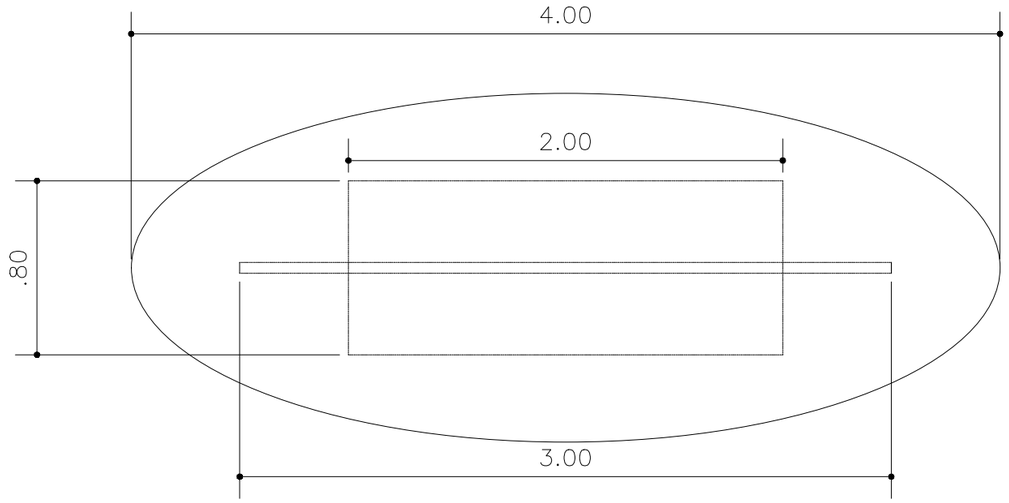

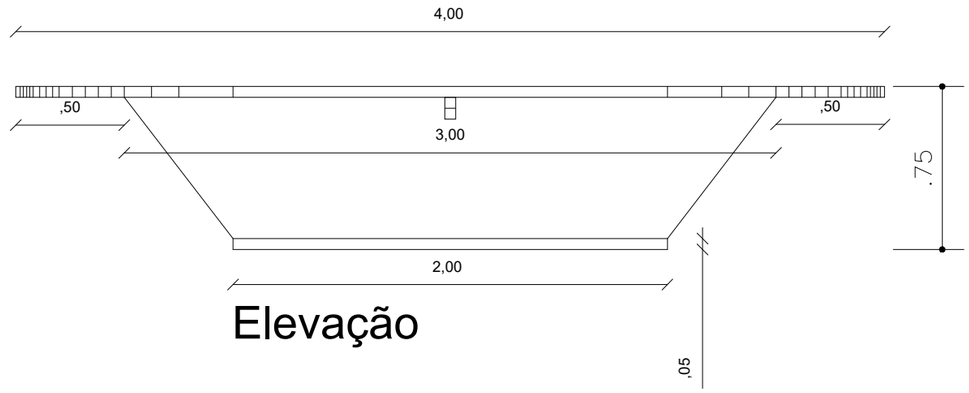

Elevação

8 CADEIRAS EM COMPENSADO
VIROLA 15 MM

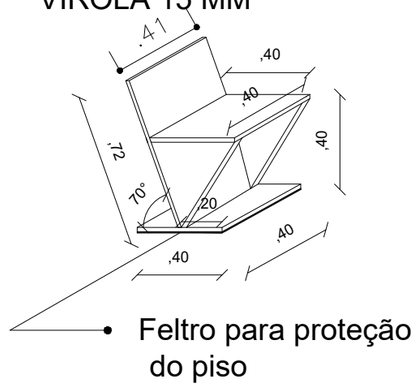

Perpectiva

Mesa p/ catálogos
COMPENSADO VIROLA 15 MM

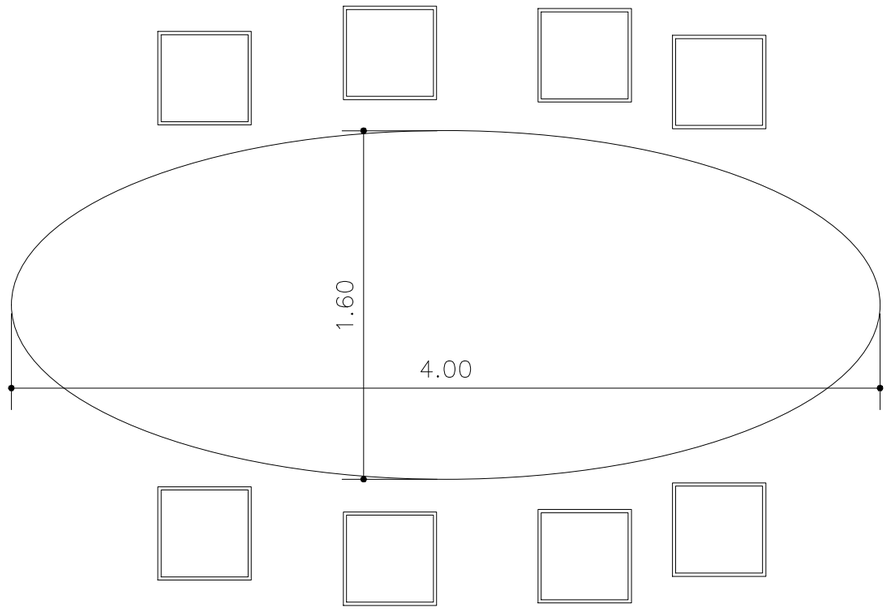

Planta - vista superior

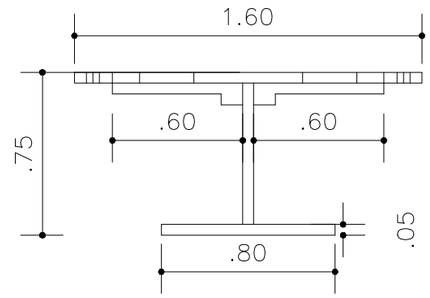

Corte - transversal

VITRINE - PRESA NA PAREDE C/ PARAFUSOS E BUCHA. COMPENSADO VIROLA 15 MM

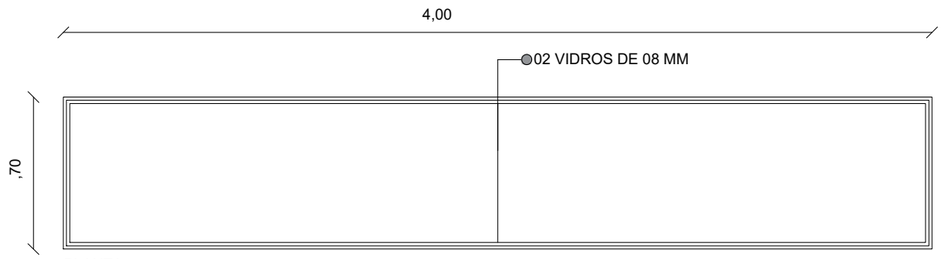

PLANTA

ELEVAÇÃO LATERAL

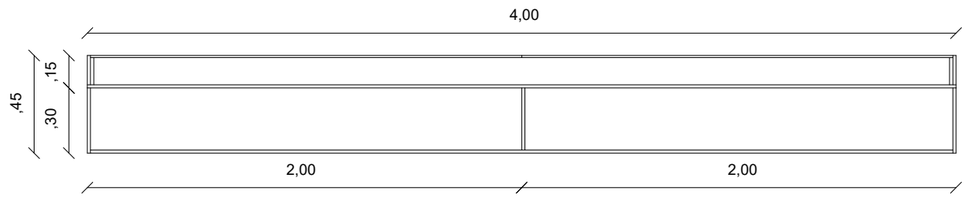

ELEVAÇÃO FRONTAL

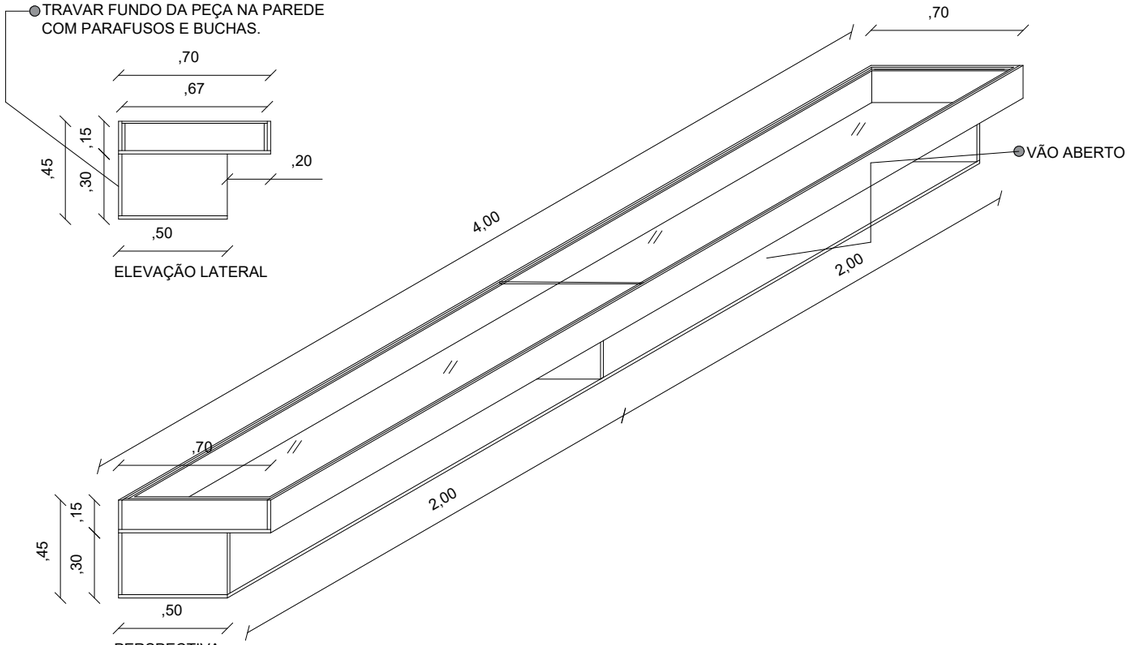

PERSPECTIVA

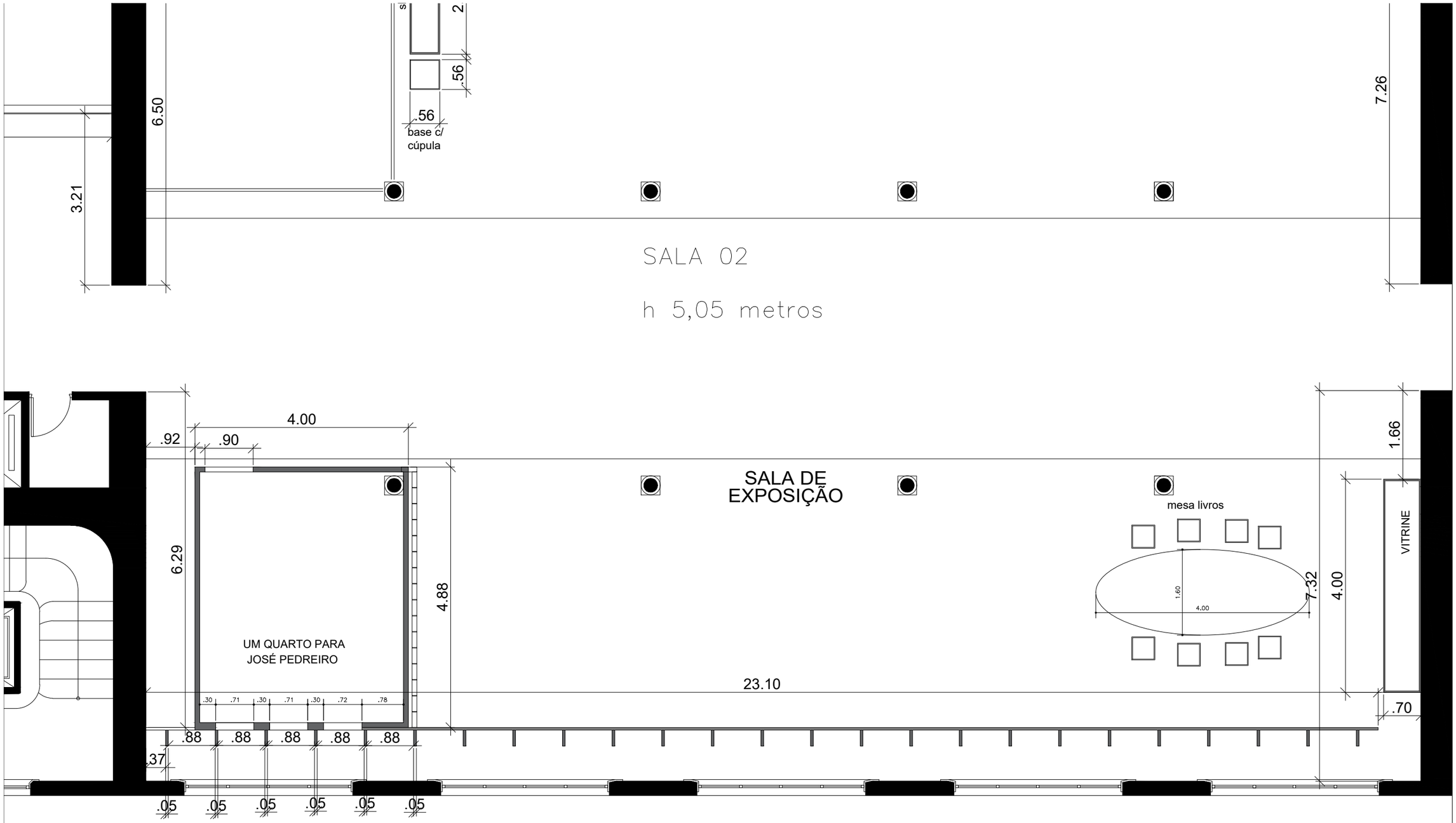

@pinacotecasp
pinacoteca.org.br

Pina_

ESTAÇÃO PINA - 4º ANDAR
EXPOSIÇÃO JARBAS LOPES

folha A3
esc.

6

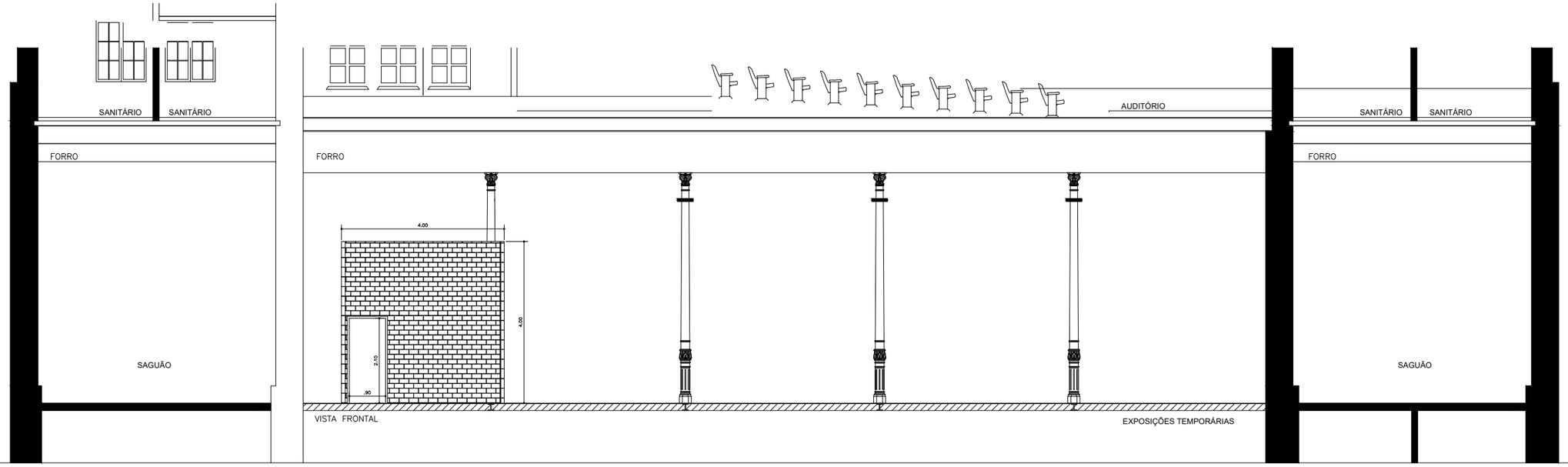

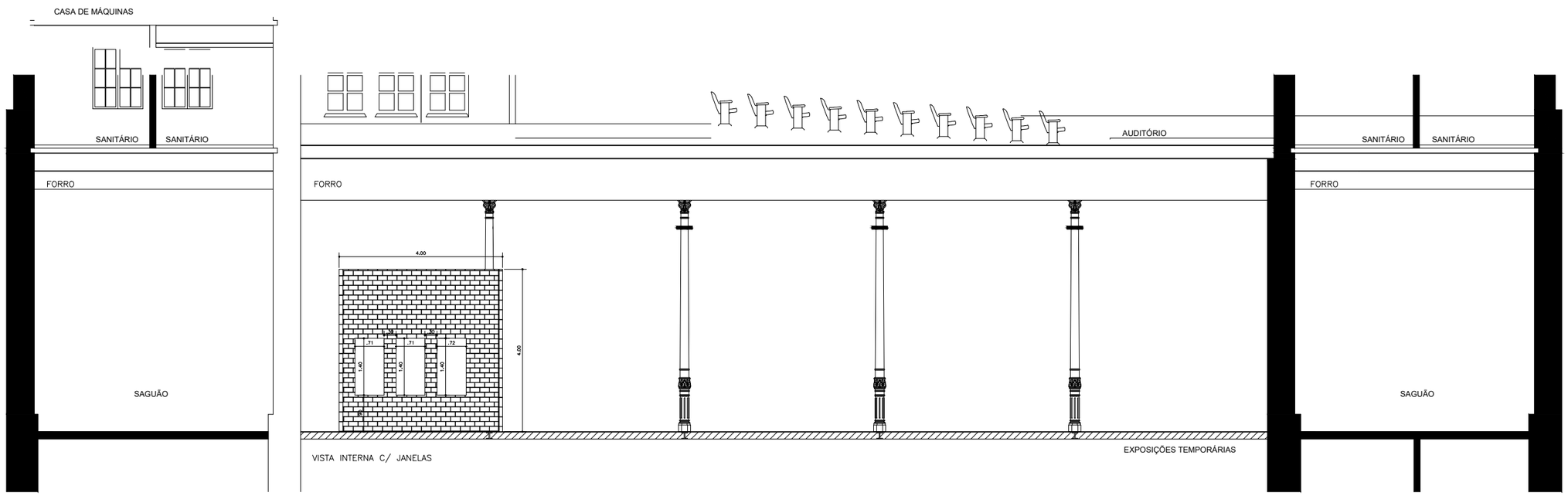

@pinacotecasp
pinacoteca.org.br

Pina_

ESTAÇÃO PINA - 4º ANDAR
EXPOSIÇÃO JARBAS LOPES

folha A3
esc.

7