PINACOTECA
DE SÃO PAULO

COTAÇÃO Nº 23/2022

A Associação Pinacoteca Arte e Cultura - APAC, associação civil sem fins lucrativos, com sede na cidade de São Paulo, estado de São Paulo, na Praça da Luz, nº 2, Bom Retiro, CEP 01120-010, inscrita no CNPJ/MF sob o nº 96.290.846/0001-82, vem por meio deste, convidar fornecedores a apresentar proposta para Confecção de Armários para os banheiros da APAC, nos termos e condições mencionados abaixo:

I. JUSTIFICATIVA

A APAC tem por objetivo a efetivação de atividades de natureza cultural, consubstanciadas na colaboração técnica, material e financeira que garanta a preservação e a conservação do acervo artístico e divulgação da Pinacoteca do Estado de São Paulo ("Pinacoteca") como centro de referência de atividades e pesquisa de caráter cívico, educacional, artístico e cultural, objetivando, no cumprimento de sua atuação, o apoio ao funcionamento da Pinacoteca.

No âmbito de suas atividades estatutárias a APAC tem contrato com o Estado de São Paulo nº 01/2018, por intermédio da Secretaria de Estado da Cultura e Economia Criativa, o qual tem por objeto o fomento e a operacionalização da gestão e execução das atividades e serviços na área de museologia na Pinacoteca de São Paulo.

II. OBJETO

II. 1. O objeto do presente Convite consiste na escolha da proposta mais vantajosa para confecção de armários para os banheiros da APAC, conforme Anexo I.

II. 2. A empresa vencedora deverá prestar os serviços com respeito aos termos deste Convite, bem como obedecidos os termos e condições do contrato a ser assinado entre a APAC e a empresa vencedora.

III. DOCUMENTAÇÃO EXIGIDA

III. 1. Para participar do certame objeto do presente Convite, os interessados deverão encaminhar proposta ("Proposta"), da qual deverá constar, pelo menos, as seguintes informações:

(i) Nome e qualificação completa da empresa (obrigatoriamente com currículo e/ou portifólio e de preferência com 03 atestados de capacidade técnica ou cartas de recomendação), endereço e telefone para contato;

(ii) Cópia do cartão de CNPJ, comprovante de Inscrição estadual e municipal, se houver, bem como cópia do contrato social e alterações posteriores;

IV. ENTREGA DAS PROPOSTAS

IV. 1. As propostas deverão ser entregues por e-mail para: compras@pinacoteca.org.br , aos cuidados da Área de Compras, até o dia 19/08/2022

V. PRAZO DE VIGÊNCIA.

V. 1. O Contrato celebrado em decorrência deste Convite terá prazo de vigência de 12 meses renováveis por iguais períodos.

VI. DA DIVULGAÇÃO DO RESULTADO

VI. 1. Os resultados serão divulgados mediante comunicação às empresas participantes do processo.
VI. 2. A homologação da escolha da empresa selecionada será efetuada por intermédio da assinatura do respectivo Contrato.
VI. 3. Decorrido o prazo, se o vencedor não assinar referido Contrato, será facultado à APAC a seleção de outra empresa participante.

VII. DISPOSIÇÕES GERAIS

VII. 1. Não será admitida a participação de empresas:
a. suspensas do direito de licitar e contratar com a Administração Pública;
b. declaradas inidôneas;
c. que possuírem qualquer débito ou pendência junto à APAC ou à Administração Pública;
d. que estiverem sob regime de falência ou concordata;
e. que tenham em seu quadro de sócios ou de administradores, pessoas que sejam consangüíneas ou parentes até o 3º (terceiro) grau do Governador, Vice-Governador, Secretários de Estado, diretores, conselheiros e funcionários da APAC.
f. **Não poderão participar empresas localizadas fora da cidade de São Paulo e Grande São Paulo**

VII. 2. Serão liminarmente desclassificadas as propostas que:
a. não obedecerem às exigências deste Convite;
b. contenham preços unitários simbólicos, irrisórios ou de valor igual a zero.

VII. 3. Quaisquer outras informações, atendimentos ou contatos a respeito deste Convite serão prestados exclusivamente por escrito, por meio dos e-mails compras@pinacoteca.org.br a solicitação de informações não motivará a prorrogação do prazo fixado para entrega das propostas.

VII. 4. O presente convite não obriga a APAC, sob qualquer forma, a assinar o respectivo Contrato com o concorrente selecionado nos termos deste Convite, sendo facultado à APAC revogar o presente convite, a qualquer tempo, inclusive antes da assinatura do Contrato, por fundado motivo, obrigando-se, neste caso, a cientificar os interessados mediante o envio de notificação.

São Paulo, 04 de agosto de 2022.

Atenciosamente,

Renata Melo
Coordenadora
Núcleo Financeiro

Escopo de trabalho para execução dos armários

Pinacoteca

5 armários em mdf 15 mm e revestidos de mdf formicado branco, com porta de correr, sapata de borracha, metalon 50mm como estrutura inferior e fechamento por chave.

Necessário tirar as medidas in loco para a execução dos armários.

É necessária a emissão ART de execução de todo o serviço prestado.

A empresa contratada deverá considerar todas as ferramentas e materiais incluso andaimes, escadas, mesas e bancadas para a execução deste trabalho. É obrigatório a apresentação e uso de EPI'S e atestados para trabalhos em altura para todos os funcionários da empresa contratada.

É necessária uma visita técnica por parte das empresas, para visualização dos espaços expositivos e trabalhos a serem executados, citados acima.

Os materiais, tintas, massa corrida, plásticos para forração de piso, fitas, MDF, metalon e vidro serão fornecidos pela empresa contratada.

Não será permitido nenhum tipo de atraso, sob pena de multa.

Todas as dúvidas e questões relacionadas ao projeto deverão ser esclarecidas na visita técnica ou por e-mail com o responsável de setor de compras, que entrara em contato com as equipes técnicas que acompanham o projeto.

Contatos:

flau@pinacoteca.org.br

pmarie@pinacoteca.org.br

tel. (11) 3335-5353 ou 3335 - 5383

BANHEIRO FEMININO - TÉRREO

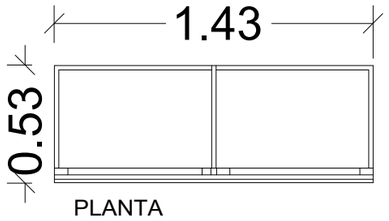

PLANTA

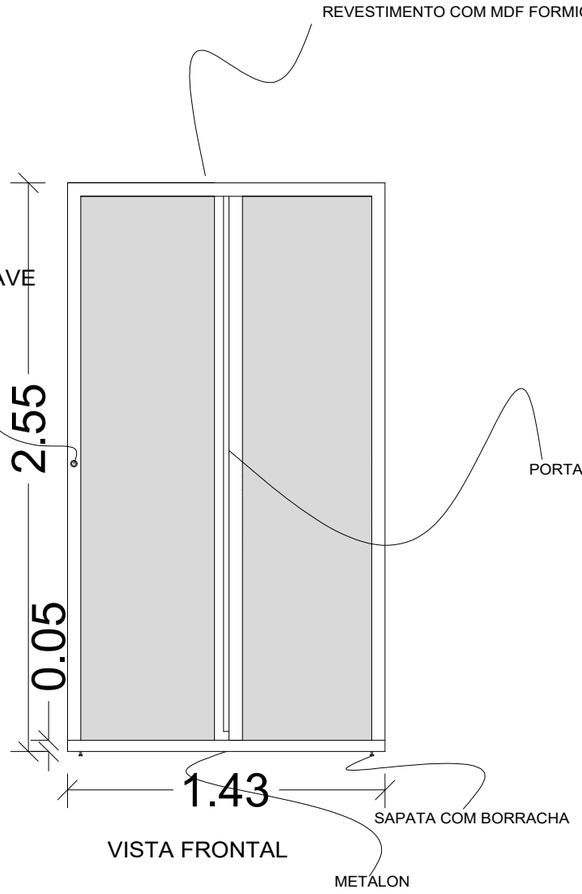

VISTA FRONTAL

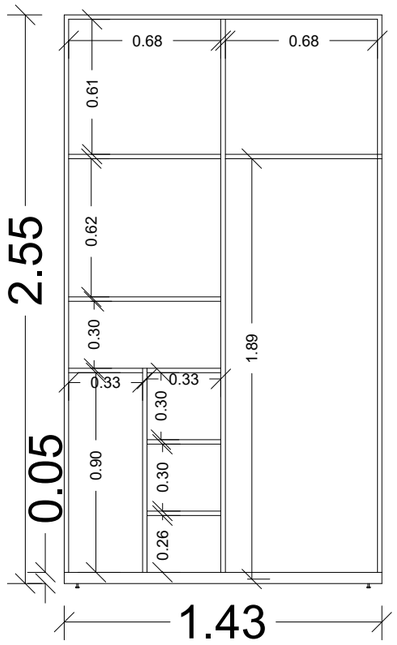

VISTA INTERNA

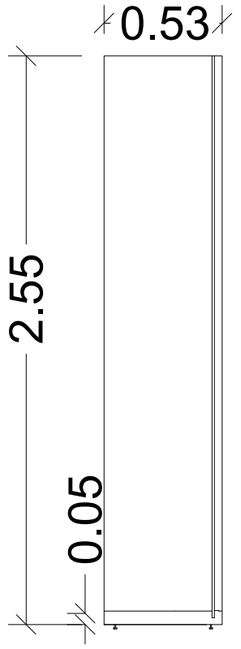

VISTA LATERAL

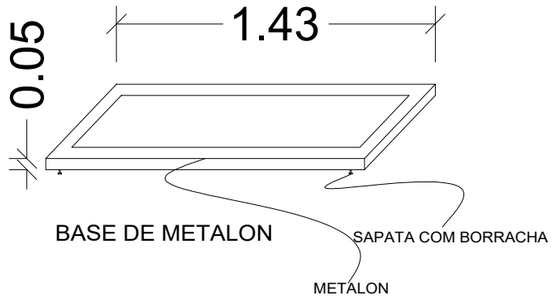

BASE DE METALON

BANHEIRO MASCULINO - 1°ANDAR

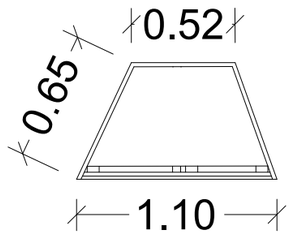

PLANTA

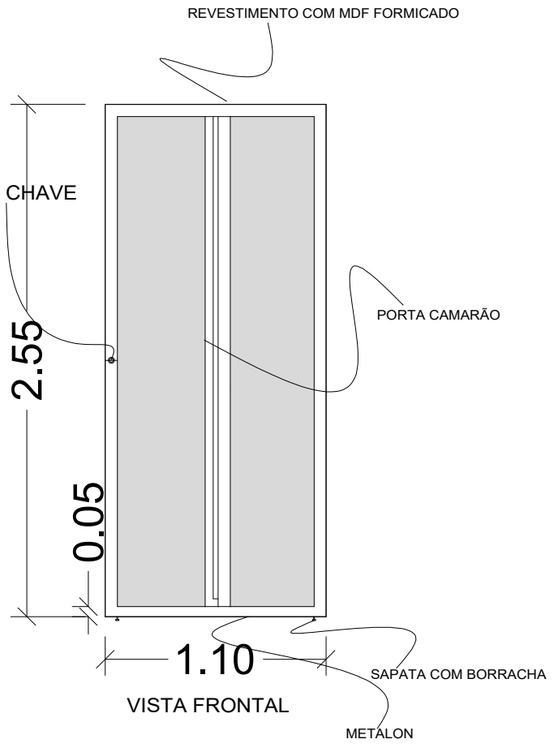

VISTA FRONTAL

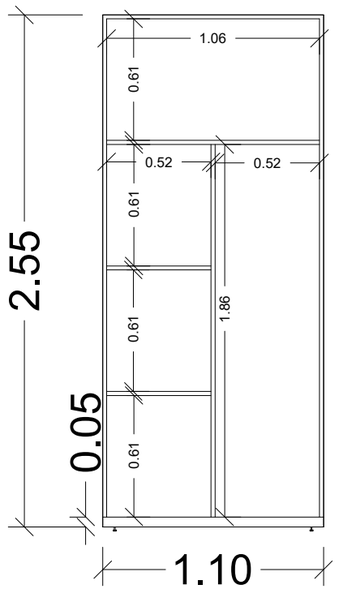

VISTA INTERNA

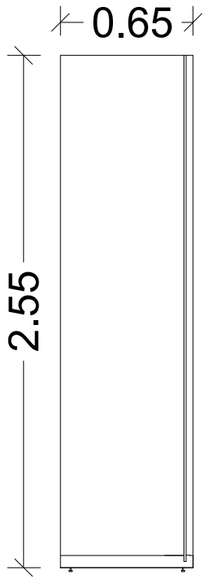

VISTA LATERAL

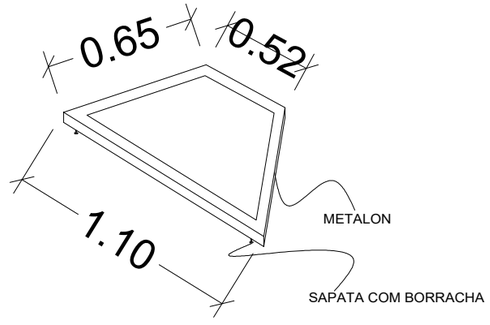

BASE DE METALON

BANHEIRO MASCULINO - TÉRREO

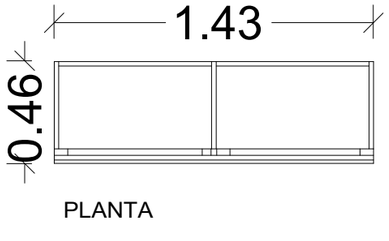

PLANTA

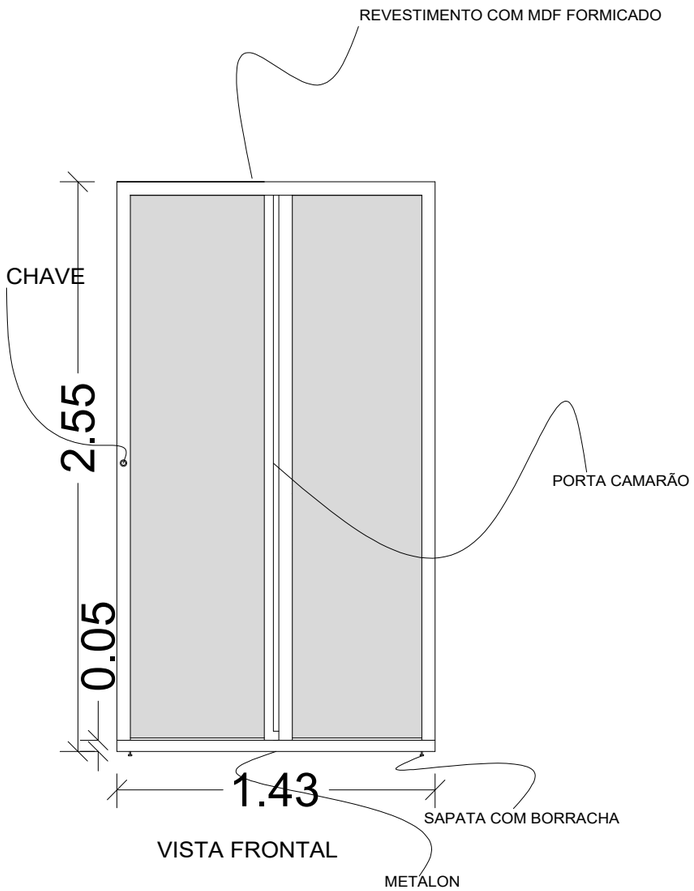

VISTA FRONTAL

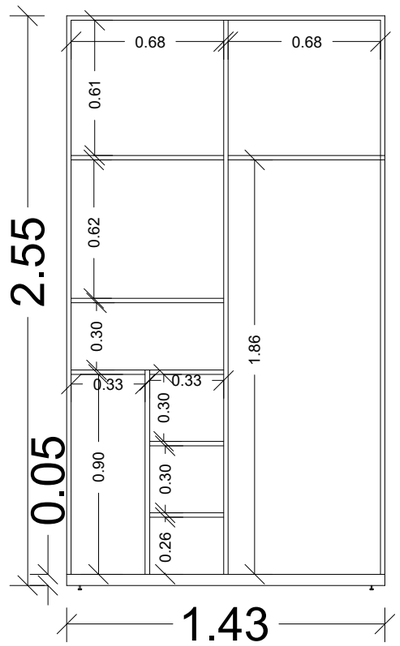

VISTA INTERNA

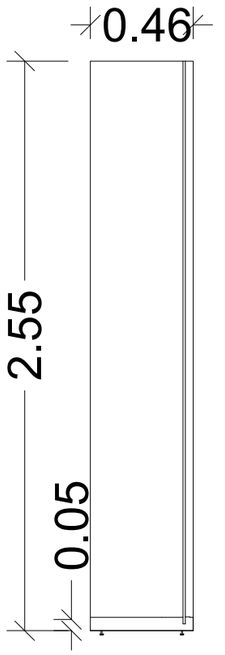

VISTA LATERAL

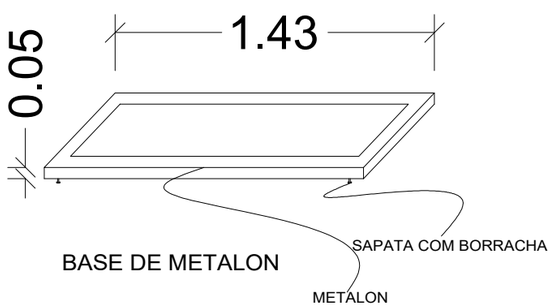

BASE DE METALON

BANHEIRO PNE - TÉRREO

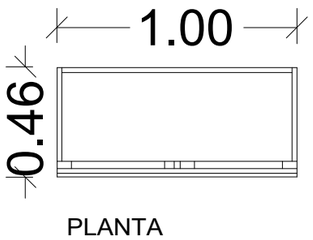

PLANTA

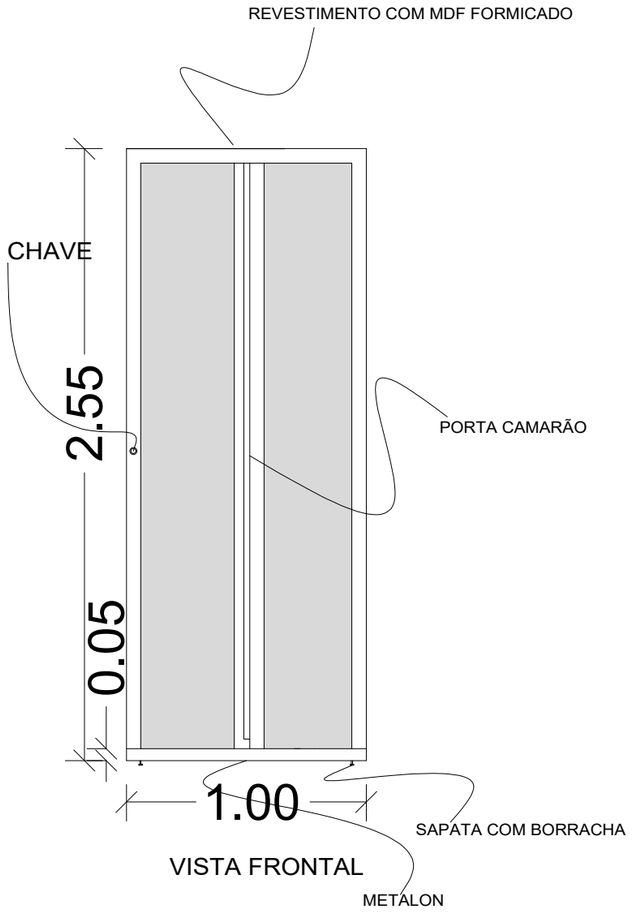

VISTA FRONTAL

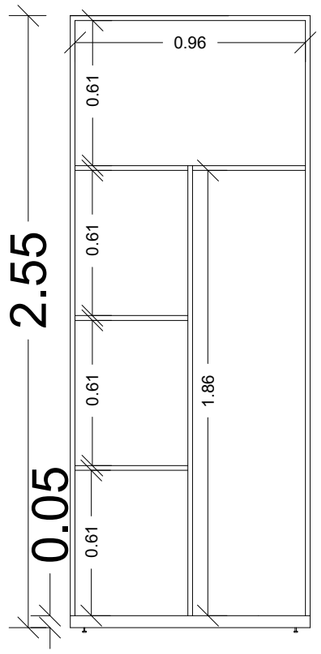

VISTA INTERNA

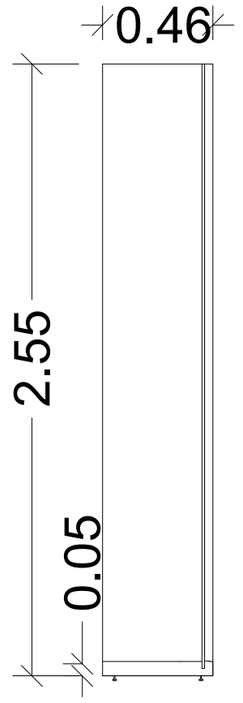

VISTA LATERAL

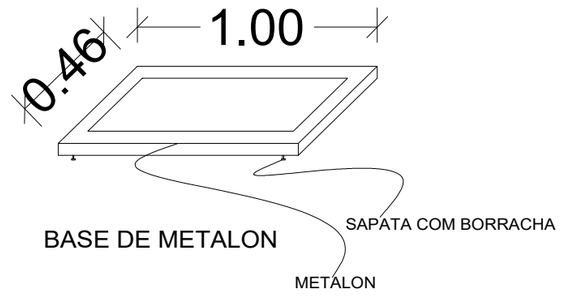

BASE DE METALON

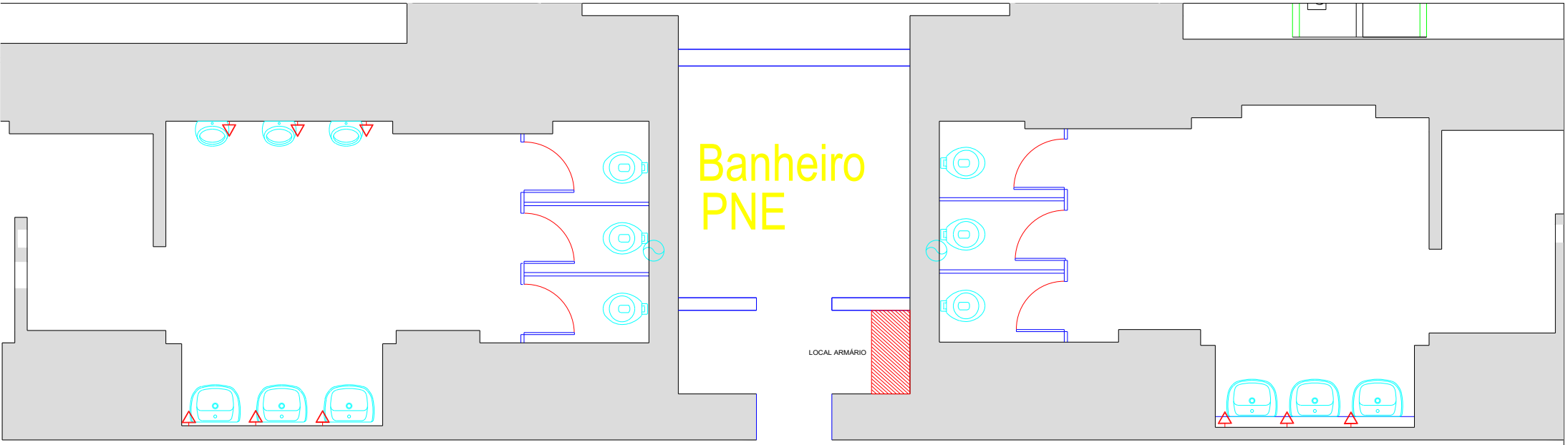

PLANTA DE LOCALIZAÇÃO

BANHEIRO PNE - TÉRREO

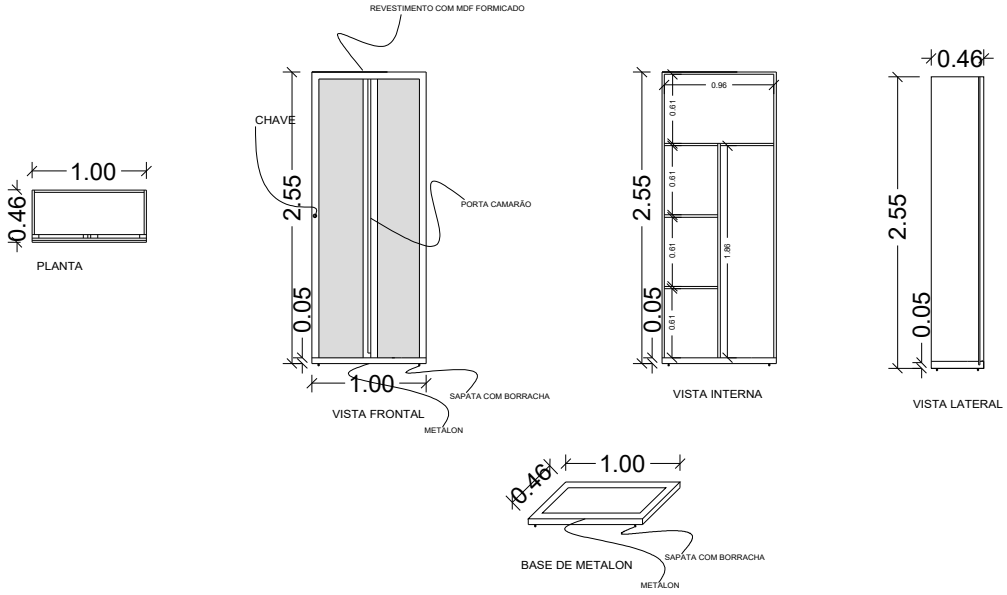

BANHEIRO FEMININO - 1°ANDAR

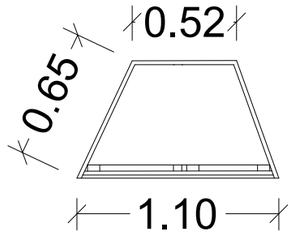

PLANTA

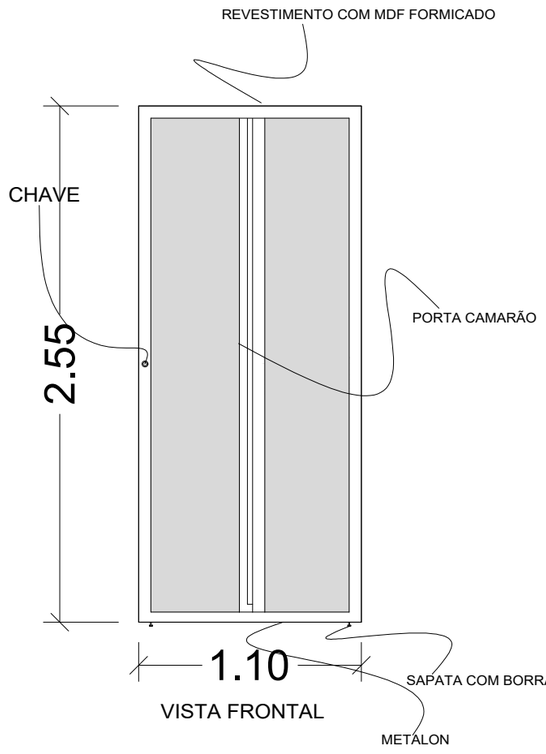

VISTA FRONTAL

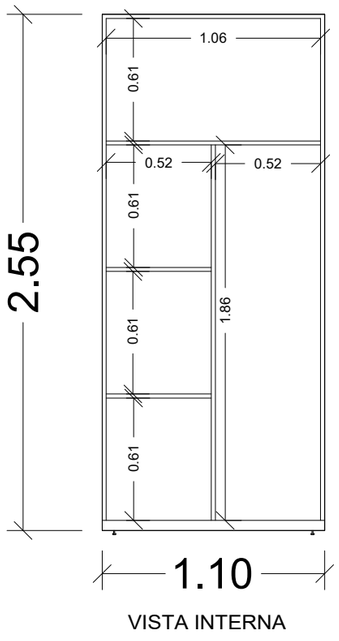

VISTA INTERNA

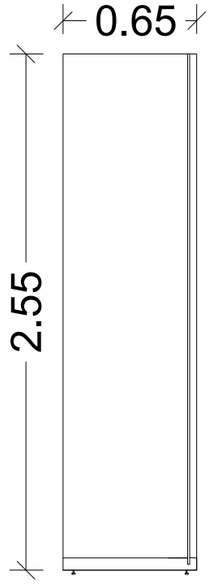

VISTA LATERAL

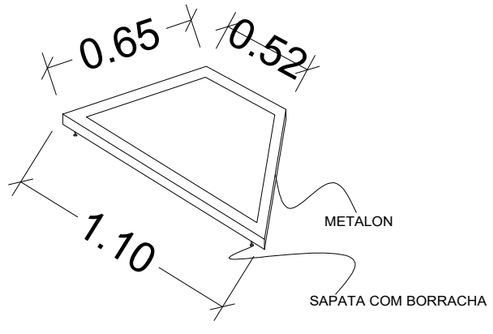

BASE DE METALON

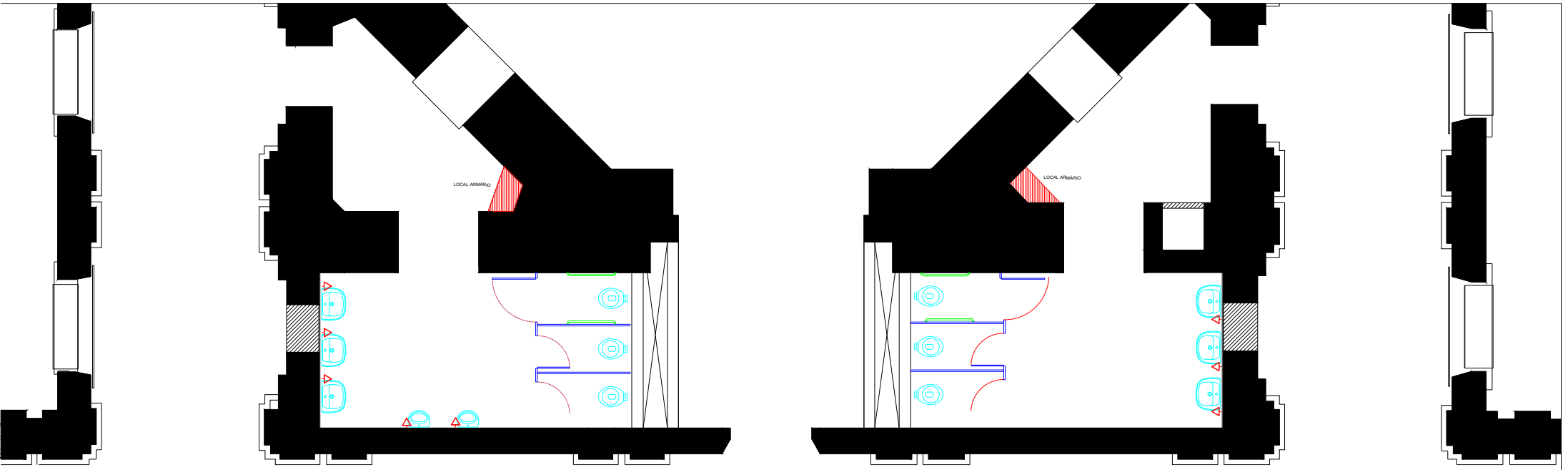

PLANTA DE LOCALIZAÇÃO

BANHEIRO MASCULINO - 1°ANDAR

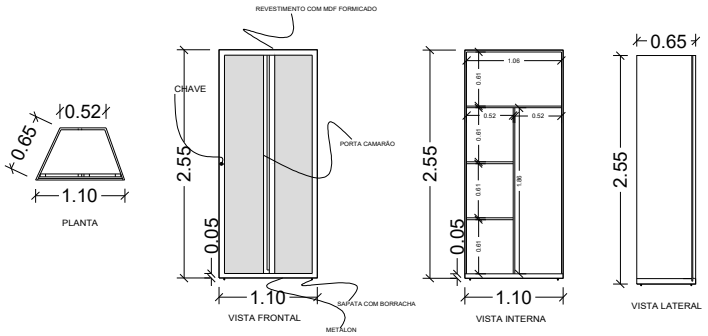

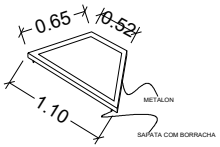

BASE DE METALON

BANHEIRO FEMININO - 1°ANDAR

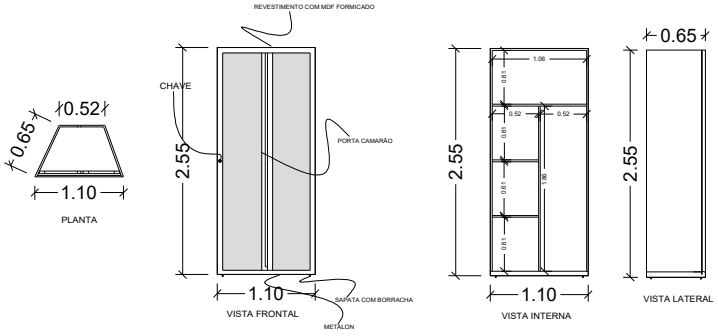

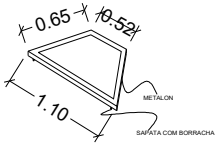

BASE DE METALON

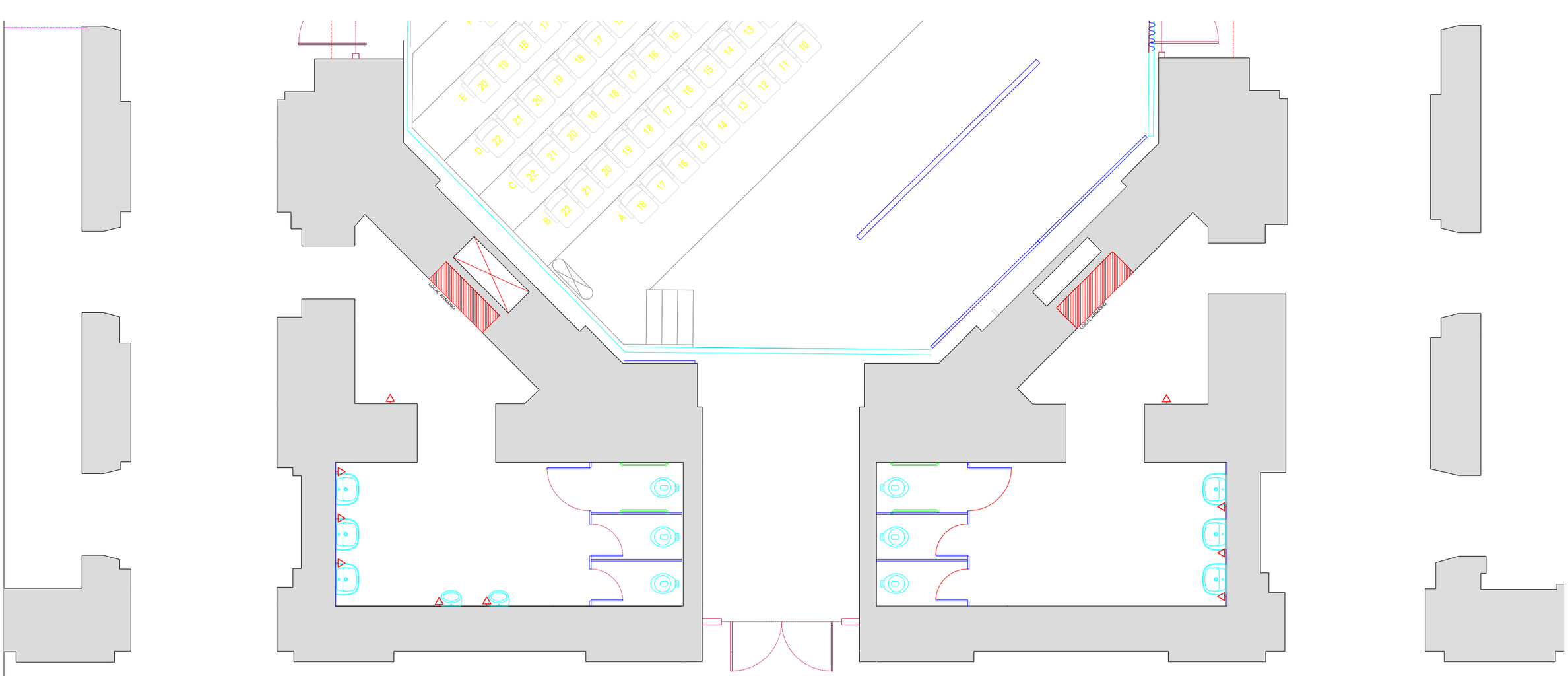

PLANTA DE LOCALIZAÇÃO

BANHEIRO MASCULINO - TÉRREO

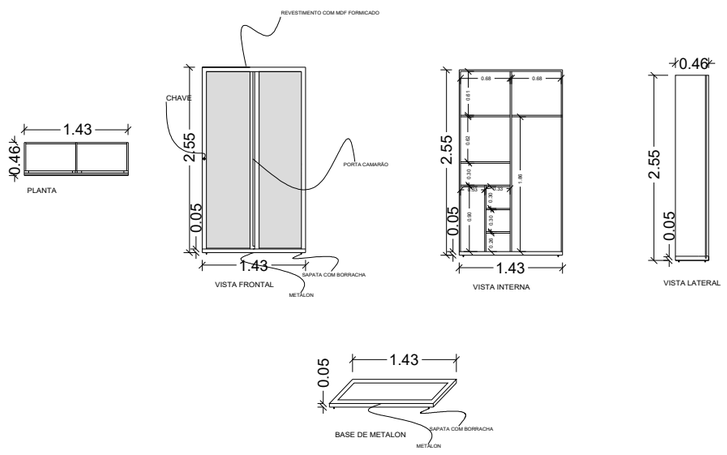
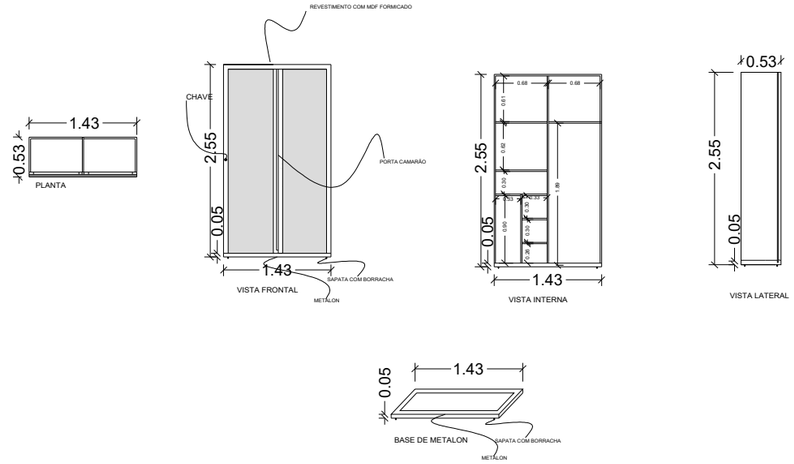
BANHEIRO FEMININO - TÉRREO